balkancar RECORD

3,5 t
4,0 t
5,0 t

Машины. Идеи. Решения.
Для максимальной манёвренности и энергоэффективности.

ЭЛЕКТРОПОГРУЗЧИКИ

РЕКОРД EP

ГРУЗОПОДЪЁМНОСТЬ	ЦЕНТР ТЯЖЕСТИ ГРУЗА	ВЫСОТА ПОДЪЁМА
3500-5000 kg	500-600 mm	3000-6400 mm

E-mail: record@balkancar-record.com
http://www.balkancar-record.com

Комфорт
&
Безопасность

ЭРГОНОМИЧНЫЙ ДИЗАЙН, ОБЕСПЕЧЕНИЕ КОМФОРТА

Электромобили „Балканкар Рекорд“ АО спроектированы с учётом эргономических соображений для работы без усталости и соответствуют всем современным европейским стандартам безопасности, экономичности и экологичности. Машины имеют легко регулируемую рулевую колонку, позволяющую водителю выбрать наиболее удобное для него положение, что снижает утомляемость во время долгих часов работы.
Широкий ровный пол, низкие эргономичные педали и функциональное положение органов управления создают комфорт и повышают эффективность водителя.
Ступенька удобная, нескользящая, что позволяет легко и безопасно садиться и выходить из неё.
Также установлена ручка для удобства и безопасности.

Эргономичное регулируемое сиденье

- Широкое сиденье;
- Регулируемая позиция сиденья;
- Ремень безопасности водителя;
- Удобные подлокотники;
- Регулируемый наклон спинки сиденья;
- Регулировка демпфера сиденья.

Движение, управление и контроль

- Тихая работа с тяговыми и насосными двигателями переменного тока;
- Бесступенчатая регулировка движения;
- Плавный подъём и опускание груза;
- Минимальное потребление энергии при работе;
- Сдвинутый режим работы;
- Контроль всех режимов;
- Индикация на дисплее состояния батареи и отработанных часов;
- Быстрая и простая диагностика всех систем;
- Регулировка рабочих параметров в зависимости от потребностей клиента;
- Многофункциональный дисплей;
- Сервисное устройство / калибратор / для диагностики и контроля.

Эл. освещение, сигнализация, безопасность

- Предназначен для вождения и работы в неосвещенных и закрытые помещения;
- Звуковой сигнал при движении задним ходом;
- Сигнальная лампа - BLUE SPOT при движении задним ходом;
- Поворотная сигнальная лампа;
- Безопасность обеспечивается системой, предотвращающей непредсказуемое вождение без сидения водителя на своем рабочем месте.

Обзор при манёврах заднего хода

Встроенное панорамное зеркло заднего вида, позволяет широкий угол видимости и этим обеспечивает безопасность в процессе работы.

Комфорт
&
Безопасность

Превозходная видимость

Конструкция подъмёного устройства обеспечивает превозходную видимость при движении вперёд.
С места водителя всегда гарантировн вид на верх вилочных клыков. Размер и оформление бордового щитка, где разположены контрольные приборы, тоже оптимизированы.

Безопасность при манёврах заднего хода

Конструкция противовеса позволяет улучшить видимость при движении назад. Глушитель, разположен вертикально и установлен в нужном направлении, позволяет предотвращение выпускания горячего воздуха в сторону водителя, при движении погрузчика назад. Это повышает уровень комфорта водителя и предотвращает ожоги, причиннёные выхлопными газами.

КОМФОРТ & БЕЗОПАСНОСТЬ

Сервисное обслуживание

- Широко открывающаяся крыша, разположеная над электроникой, обеспечивает удобство обслуживания;
- 1000 часовой интервал между двумя последовательными техническими обслуживаниями;
- Используемый дисплей даёт информацию водителю о необходимости в техническом обслуживании;
- В состов электрооборудования предосмотрена установка порта для компьютерной диагностики;
- Комбинация лёгкого доступа и качественных агрегатов и компонентов сокращает время для поддержки и увеличивает производительность и наджёность.

ЭЛЕКТРОДВИГАТЕЛИ

Характеристики & Преимущества

ЭКОЛОГИЧЕСКИЕ КОМПАКТНЫЕ И БЕСШУМНЫЕ НЕОБСЛУЖИВАЕМЫЕ

Конструкция

Конструкция отличается своей простотой, надёжностью и манёвренностью. Современный электропогрузчик оборудован новейшими электронными технологиями и обладает возможносью для манипулации разными грузами.

Тормозная система

Обеспечивается надёжное торможение с минимальными усилиями, безопасность и эргономичность.

Электропогрузчик имеет две независимые друг от друга тормозные системы:
1. Рабочие гидравлические тормоза передних колёс.
2. Механический ручной - стояночный тормоз.

ЭЛЕКТРОДВИГАТЕЛИ

Трансмиссия

Производимые электрические грузовики имеют один двигатель переменного или постоянного тока, установленный на ведущей оси. Для большей грузоподъемности дополнительно устанавливается редуктор мощности для улучшения тяговых характеристик. Обеспечивается плавное энергоэффективное и почти бесшумное движение машины.

Трансмиссия рассчитана на тяжелую работу и обеспечивает высокая производительность. Есть две версии: с барабанными тормозами и мокрыми дисковыми тормозами.

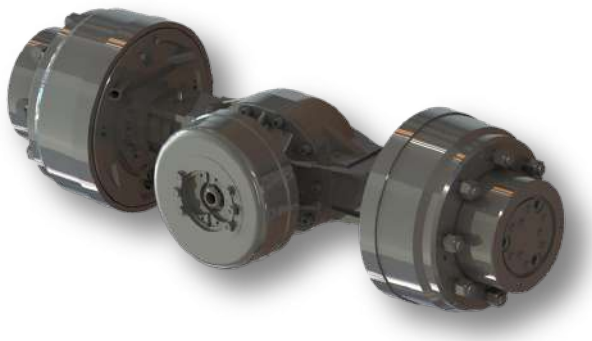

Аккумуляторные батареи

Основной источник энергии электропогрузчик это свинцовые, гелевые и литий-ионные тяговые батарейки.
Все чаще и чаще используются литий-ионные аккумуляторные батареи.

Их преимущества:
- снижение потерь и производственных рисков;
- ускорённое время зарядки;
- удобство в эксплуатации;
- экономия энергии до 30%;
- безопасность и охрана окружающей среды – отсутствие вредных изпарений и токсичных отходов.

Преимущества AC технологии

Высококачественное электрооборудование гарантирует беспроблемную работу и позволяет рекуперацию энергии, восстанавливающей часть емкости аккумуляторной батареи во время работы.

Это осуществяется:
- При отпускании педали акселератора;
- При спуске под уклон;
- При нажатии тормозной педали.

Контроллер

- Исключительно энергоэффективный цифровой контроллер;
- Плавное, прицизионное управление движением и подъёмом;
- Программируемые параметры движения тягового двигателя переменного тока.

ЭЛЕКТРОПОГРУЗЧИК		ТЕХНИЧЕСКИЕ ХАРАКТЕРИСТИКИ					
1	Производитель	БАЛКАНКАР РЕКОРД АО					
2	Наименование модели		Электропогрузчик универсальный подъемник		EP 35	EP 40	EP 50
3	Грузоподъёмность	Q		kg	3500	4000	5000
4	Центр тяжести груза	C	Расстояние от центра тяжести груза до фронта вил	mm	500		
5	Вид тяги		Электро / дизель / газ		Электро		
6	Вид управления		Оператор идет / стоит / сидит		Оператор сидит		
7	Габаритные размеры	h_3	Высота подъема	mm	3000 [1)]		
8		L_2	Длина	mm	2900		3210
9		B	Ширина	mm	1200	1300	
10		h_6	Высота до защитной крышки	mm	2220		2260
11	Батарея		Тип		Панцерная		
12			Напряжение / ёмкость при 5-ти часовом разряде	V/Ah	80/400		80/440
13	Электродвигатели		Тяговый, мощность (S_2 – 60 min.)	kW	12		
14			Насосный, мощность (S_4 – 25%)	kW	16,8		

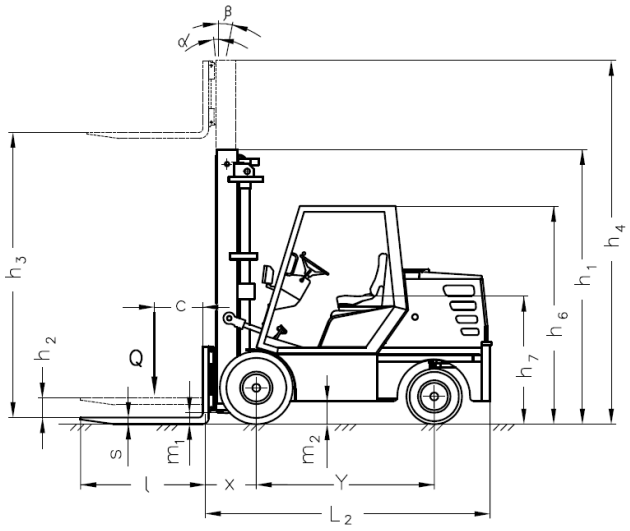

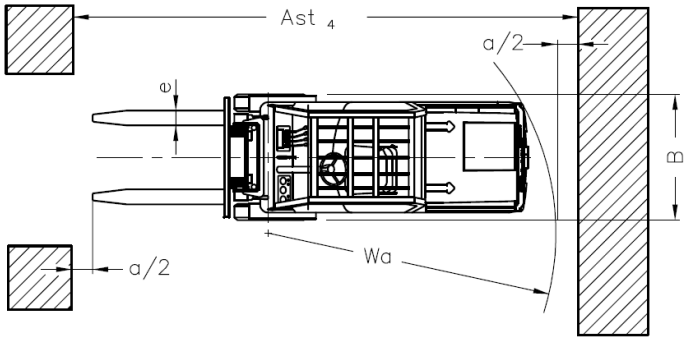

1) Данные для остальных высот подъёма смотрите в таблице ”ПОДЪЁМНЫЕ УСТРОЙСТВА”.
Размер h4 без защитной решетки. При наличии защитной решетки добавляются + 680mm.

* Электропогрузчики выполненны в соответствии с БДС ISO 3691-1.
* Возможны и другие варианты не указанные в спецификациях, характеристиках и батареях.
* Указанные размеры справочные и получены при типовых испытательных условиях.
Они могут меняться в зависимости от эксплуатационных режимов и соответствующих вариантов.
* “Балканкар Рекорд” АО сохраняет за собой право на изменения спецификации и продуктов без предупреждения.

ПОДЬЁМНЫЕ УСТРОЙСТВА				
ТИП	**ВЫСОТА ПОДЪЕМА h3**	**ВЫСОТА ПРИ ОПУЩЕННОМ ПУ h1**	**ВЫСОТА ПРИ МАКСИМАЛЬНОМ ПОДЪЕМЕ ПУ h4**	**СВОБОДНЫЙ ХОД h2/h5**

СИМПЛЕКС – 3,5/4,0 t ЭЛЕКТРОПОГРУЗЧИК (Двухрамные, Свободный ход)

30 S	3000	2100	3585	95
40 S	4000	2590	4545	95

ДУПЛЕКС – 3,5/4,0 t ЭЛЕКТРОПОГРУЗЧИК (Двухрамные, Увеличнный свободный ход)

30 D	3000	2100	3630	1500

ТРИПЛЕКС – 3,5/4,0 t ЭЛЕКТРОПОГРУЗЧИК (Трёхрамные, Увеличнный свободный ход)

42 T	4200	2100	4920	1400
45 T	4500	2240	5240	1500
48 T	4800	2340	5540	1600
52 T	5200	2490	5970	1740
56 T	5600	2590	6320	1850
64 T	6400	2840	7100	2130

СИМПЛЕКС – 5,0 t ЭЛЕКТРОПОГРУЗЧИК (Двухрамные, Свободный ход)

30 S	3000	2320	3815	60
40 S	4000	2820	4815	60

ДУПЛЕКС – 5,0 t ЭЛЕКТРОПОГРУЗЧИК (Двухрамный, Увеличенный свободный ход)

30 D	3000	2290	3790	1500

ТРИПЛЕКС – 5,0 t ЭЛЕКТРОПОГРУЗЧИК (Трёхрамные, Увеличнный свободный ход)

42 T	4200	2140	4950	1400
45 T	4500	2240	5250	1500
48 T	4800	2340	5550	1600
52 T	5200	2490	5970	1740
56 T	5600	2640	6350	1850
64 T	6400	2890	7150	2130

МЫ ВОПЛОЩАЕМ ВАШИ ИДЕИ

ШИРОКИЙ ВЫБОР РАЗЛИЧНОГО
ЗАПАСНОГО ОБОРУДОВАНИЯ
РАСШИРЯЕТ ФУНКЦИОНАЛЬНОСТЬ
ЭЛЕКТРОПОГРУЗЧИКИ

CE

http://www.balkancar-record.com

balkancar RECORD