balkancar RECORD

2,5 t
3,0 t
3,5 t
4,0 t
5,0 t

EU Stage 3 -5 Engine

АВТОПОГРУЗЧИКИ

РЕКОРД 2E

МОЩНОСТЬ ПРИВОДА	ГРУЗОПОДЪЁМНОСТЬ	ЦЕНТР ТЯЖЕСТИ ГРУЗА	ВЫСОТА ПОДЪЁМА
42-65 kW/2600 rpm	2500-5000 kg	500-600 mm	3000-6400 mm

E-mail: record@balkancar-record.com
http://www.balkancar-record.com

Комфорт
&
Безопасность

ЛУЧШИЕ ПОГРУЗЧИКИ ДЛЯ КАЖДОЙ РАБОТЫ ...

ЭРГОНОМИЧНЫЙ ДИЗАЙН, ОБЕСПЕЧЕНИЕ КОМФОРТА

Автопогрузчики „Балканкар Рекорд“ АО спроектированы с учётом эргономических соображений для работы без усталости и соответствуют всем современным европейским стандартам безопасности, экономичности и экологичности. Машины имеют легко регулируемую рулевую колонку, позволяющую водителю выбрать наиболее удобное для него положение, что снижает утомляемость во время долгих часов работы.
Широкий ровный пол, низкие эргономичные педали и функциональное положение органов управления создают комфорт и повышают эффективность водителя.
Ступенька удобная, нескользящая, что позволяет легко и безопасно садиться и выходить из неё.
Также установлена ручка для удобства и безопасности.

Эргономичное регулируемое сиденье

- Широкое сиденье;
- Регулируемая позиция сиденья;
- Ремень безопасности водителя;
- Удобные подлокотники;
- Регулируемый наклон спинки сиденья;
- Регулировка демпфера сиденья.

Движение, управление и контроль

- Плавный старт;
- Точное маневрирование;
- Минимальный радиус поворота и высокая маневренность;
- Высокие тягово-динамические характеристики;
- Разрешение движения только в выбранном направлении;
- Регулируемая рулевая колонка;
- Гидравлический усилитель руля;
- Удобно расположенный дисплей, считывающий основные рабочие параметры;
- Сочетание высококачественных комплектующих и современных технологий производства.

Эл. освещение, сигнализация, безопасность

- Предназначен для вождения и работы в неосвещенных и закрытые помещения;
- Звуковой сигнал при движении задним ходом;
- Сигнальная лампа - BLUE SPOT при движении задним ходом;
- Поворотная сигнальная лампа;
- Безопасность обеспечивается системой, предотвращающей непредсказуемое вождение без сидения водителя на своем рабочем месте.

Обзор при манёврах заднего хода

Встроенное панорамное зеркло заднего вида, позволяет широкий угол видимости и этим обеспечивает безопасность в процессе работы.

Комфорт & Безопасность

Превозходная видимость

Конструкция подъёмного устройства обеспечивает превозходную видимость при движении вперёд. С места водителя всегда гарантировн вид на верх вилочных клыков.
Размер и оформление бордового щитка, где разположены контрольные приборы, тоже оптимизированы.

Безопасность при маневрах заднего хода

Конструкция противовеса позволяет улучшить видимость при движении назад. Глушитель, разположен вертикально и установлен в нужном направлении, позволяет предотвращение выпускания горячего воздуха в сторону водителя, при движении погрузчика назад. Это повышает уровень комфорта водителя и предотвращает ожоги, причиненные выхлопными газами.

КОМФОРТ & БЕЗОПАСНОСТЬ

Сервисное обслуживание

Широко открывающийся капот над двигателем, обеспечивает удобство обслуживания.

Простота обслуживания

Комбинация лёгкого доступа и качественных агрегатов и компонентов сокращает время для поддержки и увеличивает производительность и надежность.

Характеристики
&
Преимущества

ДИЗЕЛЬНЫЕ И ГАЗОВЫЕ ДВИГАТЕЛИ ВНУТРЕННЕГО СГОРАНИЯ

ЭКОЛОГИЧЕСКИЕ
КОМПАКТНИ
ГОТОВЫЕ К УСТАНОВКЕ
ИДЕАЛЬНОЕ ОБСЛУЖИВАНИЕ

Экологические

Используемые двигатели являются экономичными, низкоэмиссионными и впечатляют своим полностью электронным управлением. Выхлопные газы выпускной системы дополнительно проходят через катализаторы и через другие филтры, так что они отвечают последним требованиям стандартов выбросов EPA/CARB Tier 3B и EU Stage V .

Компактные

Упрощённые в установке двигатели занимают мало места в машинах, что позволяет встраивание других компонентов. Двигатели имеют дополнительные отводы для гидронасосов, благодаря чему возможна установка разных приложении. Воздушный филтр встроен так, что позволяет беспроблемную замену филтрирующих элементов.

ДВИГАТЕЛИ

Готовые к установке

Производители двигателей предлагают клиентам полное решение привода, которое можно легко применять в самых разных видах приложений . Это сокращает время и затраты на разработку различных конструкций. Благодаря модульной системе комплектации, используемые элементы могут быть индивидуально исполнены в соответствии со специфическими требованиями каждого клиента.

Сервисная сеть

Обеспечивается обслуживание всех машин в гарантийном и в послегарантийном периоде. Нашей основной стратегией является быстрая поставка запасных частей, необходимых для ремонта и поддержки всех двигателей, для наших клиентов по всему миру . Эта инициатива, котороя сохраняет хороший имидж бренда «Балканкар».

CERTIFIED STAGE V

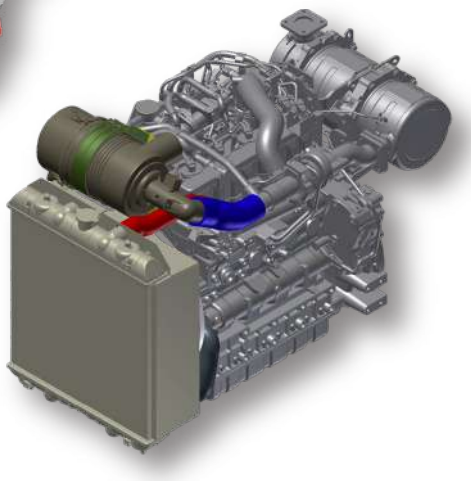

Выносливость
&
Надёжность

ТРАНСМИССИИ & КОНСТРУКЦИЯ

Надёжный ведущий мост модульного типа

Ведущие мосты составлены из трёх частей – центрального корпуса и двух страничных рукавов, которые проектированы выдерживать большые силовые нагрузки.
Встроенные рабочие тормоза представляют диски, работающие в масле. Фрикционные диски изготовлены из высококачественных материалов, обезпечивающие дискам очень долгий эксплуатационный срок.

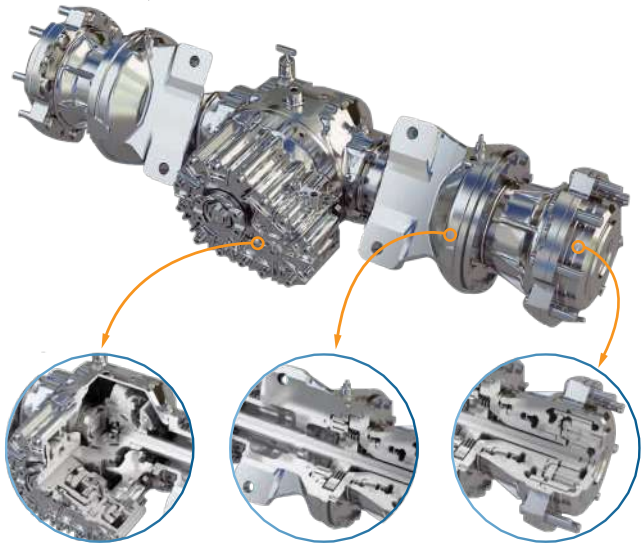

Масляный стояночный тормоз

Электрически управляемый (Тип SAHR).

Масляный рабочий тормоз

Обеспечивает высокий тормозной момент, благодаря эффективной работе фрикционных дисков.

Планетарный редуктор

Составлен из высокоточных шестерен, расположен на краю моста.

Гидродинамическая передача

Гидродинамическая передача характеризуется высокой еффективностью преобразователя крутящего момента, что является предпоставкой для высоких тягово-динамических характерстик. Важной особенностью является наличие клапана для электрогидравлического управления стояночного тормоза. Он обеспечивает подачу масла под давлением из регулирующего клапана, для отпускания стояночного тормоза.

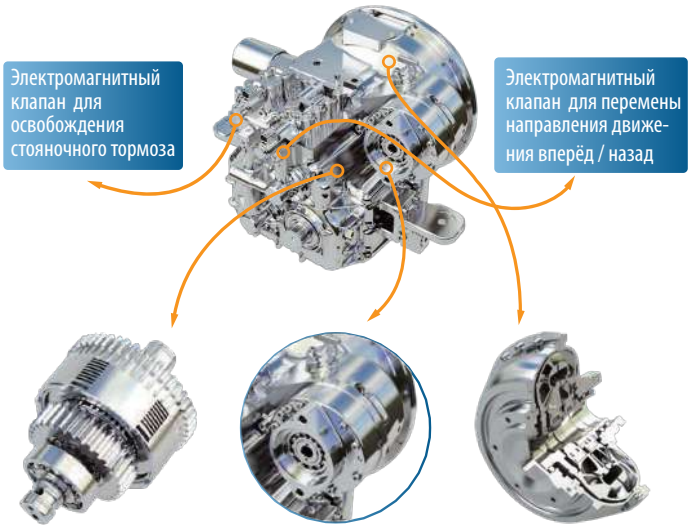

Гидравлический соединитель

Располагает достаточным капацитетом для передачи крутящего момента при движении вперед или назад.

Выбор мощности

Интегрирован отвод для мощности (PTO) для гидравлического шестеренного насоса.

Гидротрансформатор

Конструирован на основе новой концепции, включая высокий коеффициент трансформации и двухэлементный реактор.

Шасси - рама

Надёжная конструкция, проектированная на основе точного силового анализа, гарантирующая долговечность и безопасность.

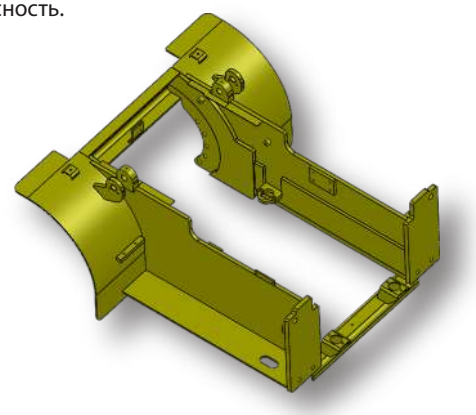

Защитная крыша

Отвечает требованиям международных стандартов и защищает водителя во время щабелирования опасных товаров.

Дизайн

Новое решение в компактности автопогрузчика, обединяющее наилучшие идеи и компоненты в чрезвычайно функциональной и эффективной машине.

Надёжность и выносливость

Качества присущие этому новопроэктированому поколению экологических автопогрузчиков, востребованные сегодняшнем рынком.

ДИЗЕЛЬНЫЕ ПОГРУЗЧИКИ 2.5-3.5t

РЕКОРД 2E		ТЕХНИЧЕСКИЕ ХАРАКТЕРИСТИКИ					
1	Производитель	БАЛКАНКАР РЕКОРД АО					
2	Наименование модели				ДВ 1786.30.5MC E	ДВ1788.30.5MC E	ДВ 1792.30.5MC E
3	Грузоподъёмность	Q		kg	2500	3000	3500
4	Центр тяжести груза	C	Расстояние от центра тяжести груза до фронта вил	mm	500		
5	Вид тяги		Электро / дизель / газ		Дизель		
6	Вид управления		Оператор идет, стоит, сидит		Оператор сидит		
7	Габаритные размеры	h_3	Высота подъема	mm	3000[1)]		
8		L_2	Длина	mm	2610	2740	
9		B	Ширина	mm	1200		
10		h_6	Высота до защитной крышки	mm	2160		
11	Двигатель внутреннего сгорания		Изготовитель, тип (дизель / газ)		TOYOTA 3Z, дизель		
12	Трансмиссия		Тип		Гидродинамическая		

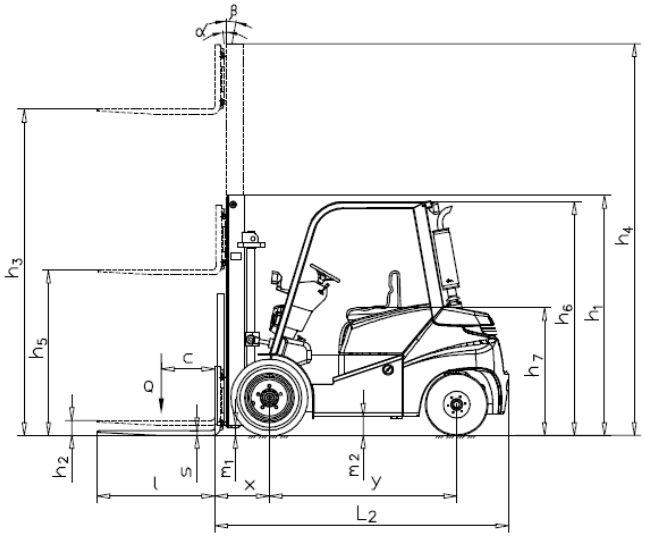

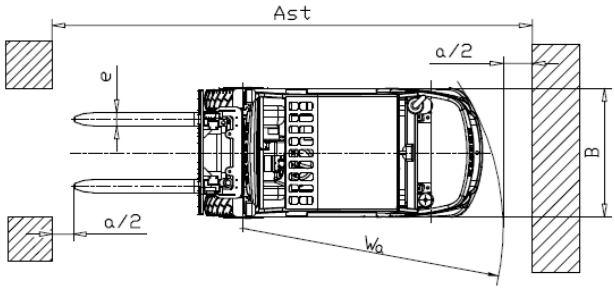

1) Данные для остальных высот подъёма смотрите в таблице ”ПОДЪЁМНЫЕ УСТРОЙСТВА”.
Размер h4 без защитной решетки. При наличии защитной решетки добавляются + 680mm.

1. Автопогрузчики выполненны в соответствии с БДС ISO 3691-1.
2. Возможны и другие варианты не указанные в спецификациях и характеристиках.
3. Указанные размеры справочные и получены при типовых испытательных условиях.
Они могут меняться в зависимости от эксплуатационных режимов и соответствующих вариантов.
“Балканкар Рекорд” АО сохраняет за собой право на изменения спецификации и продуктов без предупреждения.

ГАЗОВЫЕ ПОГРУЗЧИКИ 2.5-3.5t

РЕКОРД 2E		ТЕХНИЧЕСКИЕ ХАРАКТЕРИСТИКИ					
1	Производитель	БАЛКАНКАР РЕКОРД АО					
2	Наименование модели				ГБВ 3786.30.5MC E / ГБВ 3786.30.3MC E /	ГБВ 3788.30.5MCE / ГБВ 3788.30.3MCE /	ГБВ 3792.30.5MC E / ГБВ 3792.30.3MC E /
3	Грузоподъёмность	Q		kg	2500	3000	3500
4	Центр тяжести груза	C	Расстояние от центра тяжести груза до фронта вил	mm	500		
5	Вид тяги		Электро / дизель / газ		газ - LPG / бензин		
6	Вид управления		Оператор идет, стоит, сидит		Оператор сидит		
7	Габаритные размеры	h_3	Высота подъема	mm	3000[1)]		
8		L_2	Длина	mm	2610	2740	
9		B	Ширина	mm	1200		
10		h_6	Высота до защитной крышки	mm	2160		
11	Двигатель внутреннего сгорания		Изготовитель, тип (дизель / газ)		TOYOTA 4Y / KUBOTA WG 2503 (газ - LPG / бензин)		
12	Трансмиссия		Тип		Гидродинамическая		

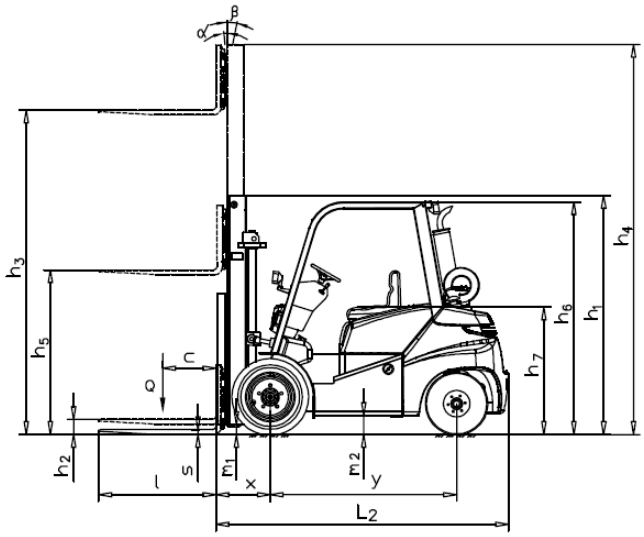

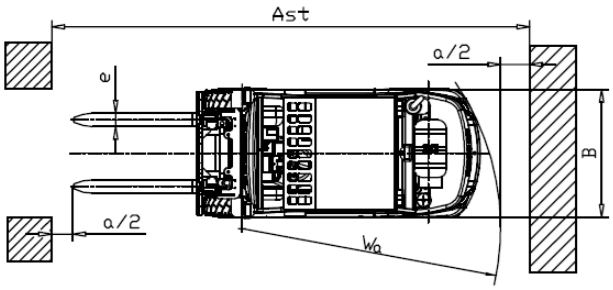

1) Данные для остальных высот подъёма смотрите в таблице ”ПОДЪЁМНЫЕ УСТРОЙСТВА”.
Размер h4 без защитной решетки. При наличии защитной решетки добавляются + 680mm.

1. Автопогрузчики выполненны в соответствии с БДС ISO 3691-1.
2. Возможны и другие варианты не указанные в спецификациях и характеристиках.
3. Указанные размеры справочные и получены при типовых испытательных условиях.
Они могут меняться в зависимости от эксплуатационных режимов и соответствующих вариантов.
“Балканкар Рекорд” АО сохраняет за собой право на изменения спецификации и продуктов без предупреждения.

ПОДЪЁМНЫЕ УСТРОЙСТВА 2,5-3,5t

ТИП	ВЫСОТА ПОДЪЁМА h_3	ВЫСОТА ПРИ ОПУЩЕННОМ ПУ h_1	ВЫСОТА ПРИ МАКСИМАЛЬНОМ ПОДЪЁМЕ ПУ h_4	СВОБОДНЫЙ ХОД h_2/h_5

СИМПЛЕКС – 2,5 t - АВТОПОГРУЗЧИК (Двухрамные, Свободный ход)

30 S	3000	2100	3545	96
40 S	4000	2590	4545	96

ДУПЛЕКС – 2,5 t – АВТОПОГРУЗЧИК (Двухрамные, Увеличенный свободный ход)

30 D	3000	2100	3600	1500

ТРИПЛЕКС – 2,5 t - АВТОПОГРУЗЧИК (Трёхрамные, Увеличенный свободный ход)

42 T	4200	2100	4820	1480
45 T	4500	2240	5240	1600
48 T	4800	2310	5450	1660
52 T	5200	2440	5840	1800
56 T	5600	2590	6290	1940
64 T	6400	2840	7040	2200

СИМПЛЕКС – 3,0 - 3,5 t – АВТОПОГРУЗЧИК (Двухрамные, Свободный ход)

30 S	3000	2100	3545	96
40 S	4000	2590	4545	96

ДУПЛЕКС – 3,0 -3,5 t – АВТОПОГРУЗЧИК (Двухрамные, Увеличенный свободный ход)

30 D	3000	2100	3630	1500

ТРИПЛЕКС – 3,0 -3,5 t – АВТОПОГРУЗЧИК (Трёхрамные, Увеличенный свободный ход)

42 T	4200	2100	4915	1400
45 T	4500	2240	5240	1520
48 T	4800	2340	5540	1600
52 T	5200	2490	5970	1740
56 T	5600	2590	6315	1900
64 T	6400	2840	7100	2140

ДИЗЕЛЬНЫЕ И ГАЗОВЫЕ ПОГРУЗЧИКИ 4-5t

РЕКОРД 2E		ТЕХНИЧЕСКИЕ ХАРАКТЕРИСТИКИ				
1	Производитель	БАЛКАНКАР РЕКОРД АО				
2	Наименование модели				ДВ 1794.30.3MC E S	ДВ 1798.30.3MC E S
3	Грузоподъёмность	Q		kg	4000	5000
4	Центр тяжести груза	C	Расстояние от центра тяжести груза до фронта вил	mm	500	
5	Вид тяги		Электро / дизель / газ		Дизель	
6	Вид управления		Оператор идет, стоит, сидит		Оператор сидит	
7	Габаритные размеры	h_3	Высота подъема	mm	3000[1)]	
8		L_2	Длина	mm	3050	3200
9		B	Ширина	mm	1480	
10		h_6	Высота до защитной крышки	mm	2220	
11	Двигатель внутреннего сгорания		Изготовитель, тип (дизель / газ)		KUBOTA 3300 / 3600 (дизель)	
12	Трансмиссия		Тип		Гидродинамическая	

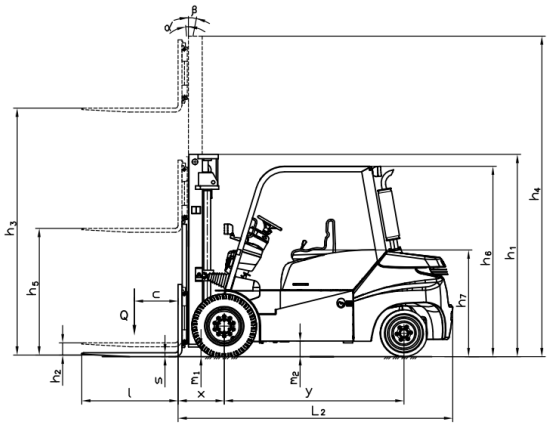

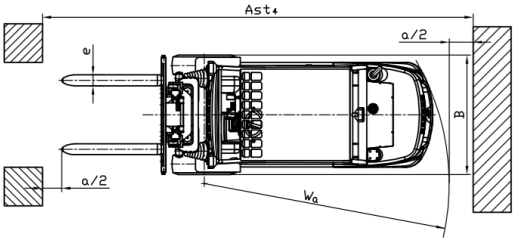

РЕКОРД 2E		ТЕХНИЧЕСКИЕ ХАРАКТЕРИСТИКИ				
1	Производитель	БАЛКАНКАР РЕКОРД АО				
2	Наименование модели				ГБВ 3794.30.3MC E S	ГБВ 3798.30.3MC E S
3	Грузоподъёмность	Q		kg	4000	5000
4	Центр тяжести груза	C	Расстояние от центра тяжести груза до фронта вил	mm	500	
5	Вид тяги		Электро / дизель / газ		газ (LPG) / бензин	
6	Вид управления		Оператор идет, стоит, сидит		Оператор сидит	
7	Габаритные размеры	h_3	Высота подъема	mm	3000[1)]	
8		L_2	Длина	mm	3050	3200
9		B	Ширина	mm	1480	
10		h_6	Высота до защитной крышки	mm	2220	
11	Двигатель внутреннего сгорания		Изготовитель, тип (бензин / газ)		KUBOTA WG 3800 (LPG / бензин)	
12	Трансмиссия		Тип		Гидродинамическая	

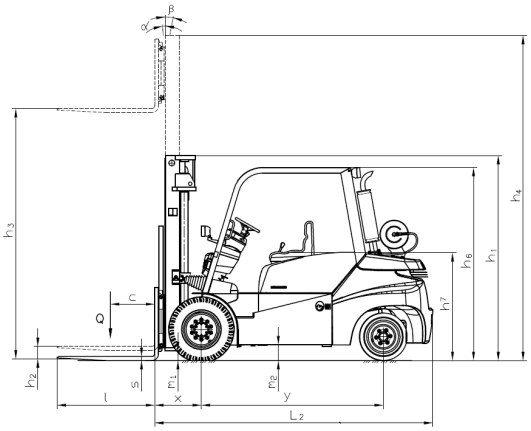

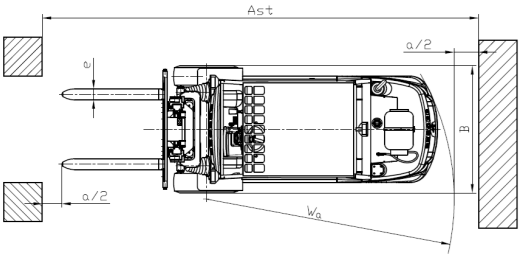

1) Данные для остальных высот подъёма смотрите в таблице ”ПОДЪЁМНЫЕ УСТРОЙСТВА”.
Размер h4 без защитной решетки. При наличии защитной решетки добавляются + 680mm.

1. Автопогрузчики выполненны в соответствии с БДС ISO 3691-1.
2. Возможны и другие варианты не указанные в спецификациях и характеристиках.
3. Указанные размеры справочные и получены при типовых испытательных условиях.
Они могут меняться в зависимости от эксплуатационных режимов и соответствующих вариантов.
“Балканкар Рекорд” АО сохраняет за собой право на изменения спецификации и продуктов без предупреждения.

ПОДЪЁМНЫЕ УСТРОЙСТВА 4-5 t				
ТИП	**ВЫСОТА ПОДЪЁМА** h_3	**ВЫСОТА ПРИ ОПУЩЕННОМ ПУ** h_1	**ВЫСОТА ПРИ МАКСИМАЛЬНОМ ПОДЪЁМЕ ПУ** h_4	**СВОБОДНЫЙ ХОД** h_2/h_5

СИМПЛЕКС – 4,0 – 5,0 t – АВТОПОГРУЗЧИК (Двухрамные Свободный ход)

30 S	3000	2318	3814	60
40 S	4000	2818	4814	60

ДУПЛЕКС – 4,0 – 5,0 t – АВТОПОГРУЗЧИК (Двухрамные Увеличенный свободный ход)

30 D	3000	2290	3790	1500

ТРИПЛЕКС – 4,0 – 5,0 t – АВТОПОГРУЗЧИК (Трёхрамные Увеличенный свободный ход)

42 T	4200	2140	4950	1400
45 T	4500	2240	5250	1500
48 T	4800	2340	5550	1600
52 T	5200	2490	5970	1740
56 T	5600	2640	6350	1850
64 T	6400	2890	7150	2130

МЫ ВОПЛОЩАЕМ ВАШИ ИДЕИ

CE

http://www.balkancar-record.com

balkancar RECORD